MONTERINGSANVISNING

ALUMINIUM-NISCHSYSTEM 4-18

1 Borrning av bottenprofil

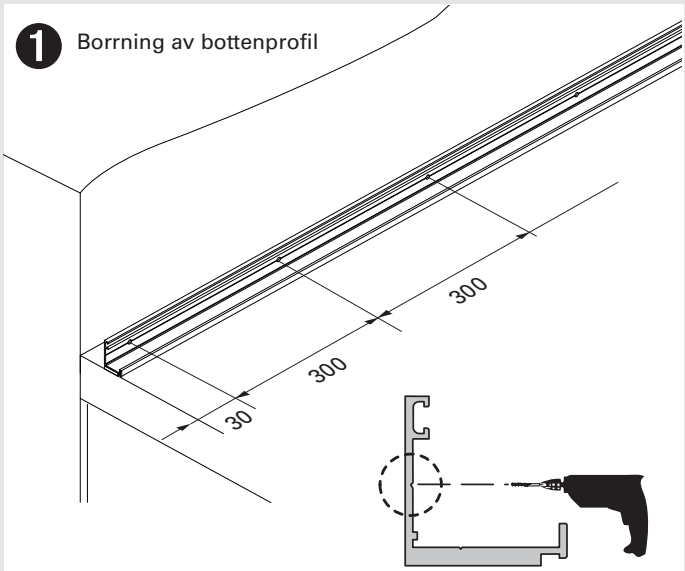

2 Infästning av bottenprofil
Infogning av tätningslist

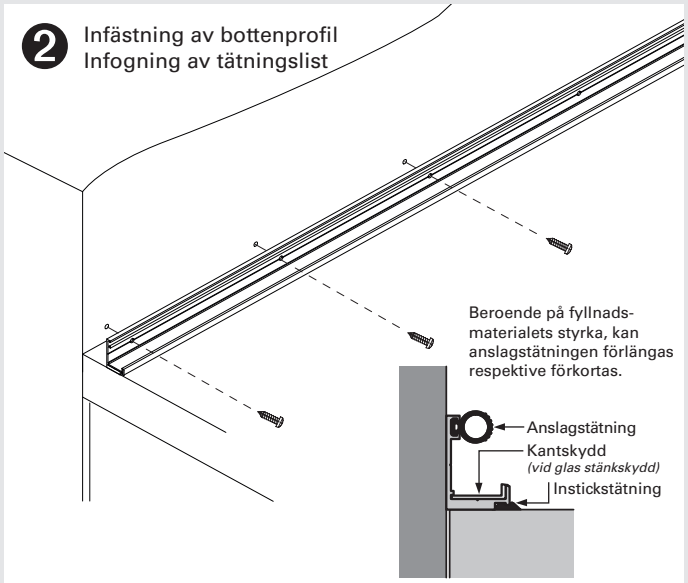

3 Uppställning av stänkskydd

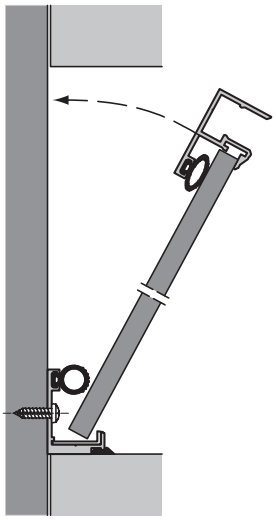

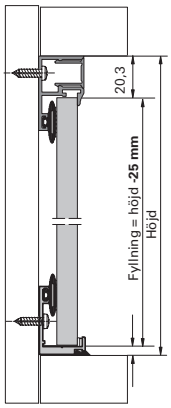

Höjdberäkning för fyllningen

4 Borrning av topp-profil

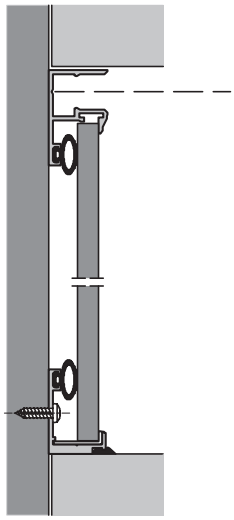

Borrhålets placering (håldiameter 4-6 mm)

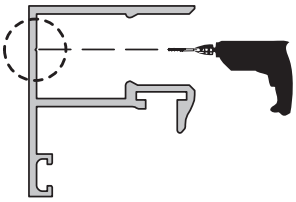

Borrning i överskena jämförligt med steg 1 (borrning av bottenprofil)

5 Infästning av topp-profil/infästning av övertäckningsprofiler

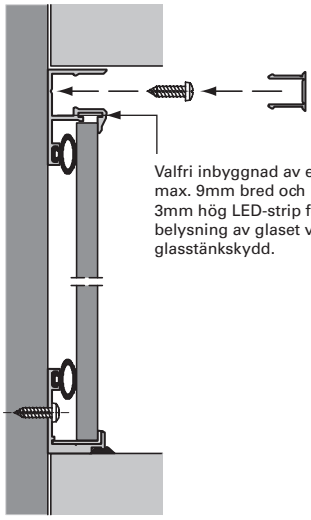

Valfri inbyggnad av en max. 9mm bred och 3mm hög LED-strip för belysning av glaset vid glasstänkskydd.

Profilalternativ

Systemskenan Linero

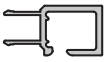

Belysningsprofil PS

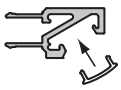

för max. 15 mm bred och max. 4 mm hög LED-strip

6 Anbringande av sidolister (valfritt)

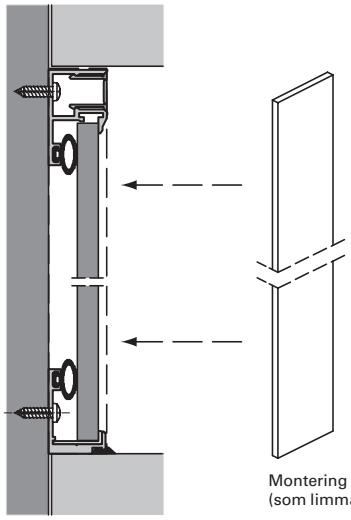

Montering av sidolister (som limmas fast på sidorna)

LG Collection AB • Box 204, 571 23 Nässjö • Tel 0380-55 50 00 • info@lgcoll.se • www.lgcoll.se